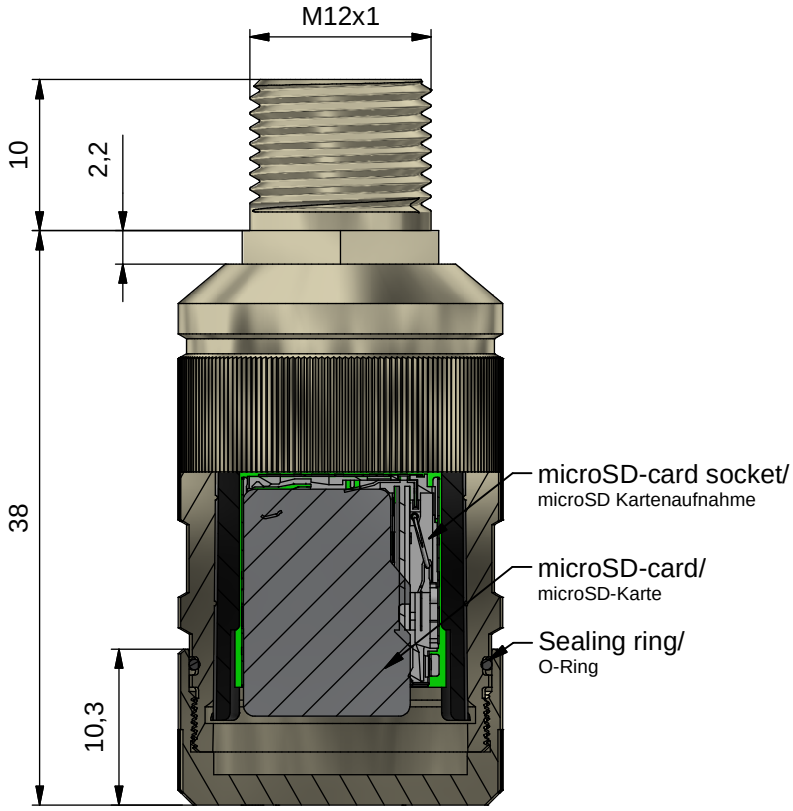


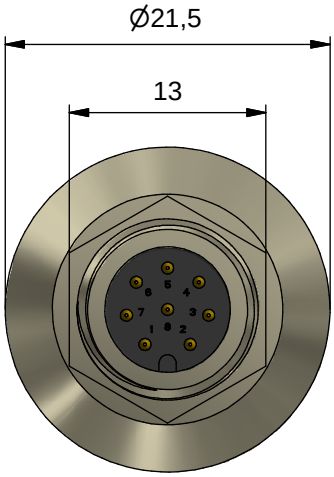


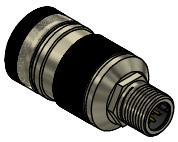

## Technical specification:
***Technische Daten:***

| | |
|---|---|
| Rated voltage/ *Bemessungsspannung:* | 10 V |
| Current rating/ *Strombelastbarkeit:* | 0,5 A |
| Insulation resistance/ *Isolationswiderstand:* IEC 60512-3a | >=$10^6$ MΩ |
| Pollution degree/ *Verschmutzungsgrad:* IEC 60664-1 | 3 |
| Degree of protection/ *Schutzart:* IEC 60529 | IP 67, in screwed condition/ *im verschraubten Zustand* |
| Operating temperature/ *Betriebstemperatur:* | -25°C ... +70°C |
| Storage temperature/ *Lagertemperatur:* | -40°C ... +70°C |
| M12 mating cycles/ *M12 Steckzyklen:* IEC 60512-9a | >=100 |
| microSD card mating cycles/ *microSD-Karte Steckzyklen:* | >=10.000 |

## Materials/
***Werkstoffe:***

| | |
|---|---|
| Contact/ *Kontakt:* | Cu, Au |
| Contact carrier/ *Kontaktträger:* | LCP |
| Sealing/ *Dichtung:* | NBR, EPDM |
| Housing/ *Gehäuse:* | CuZn, gal. Ni 3b |
| PCB/ *Leiterplatte:* | FR4 |
| Insulate housing/ *Isoliergehäuse:* | PPE |
| microSD-card socket/ *Speicherkartenaufnahme:* | Cu, Au, Ni, Sn, stainless steel |

## Installation specification/
***Montagedaten:***

| | |
|---|---|
| Recommended torque/ *empfohlenes Drehmoment:* | 0,6 Nm |
| Conec Installation tool/ *Montagewerkzeug:* | Torque wrench/ *Drehmomentschlüssel:* 36-000200 Insert across flats13/ *Steckeinsatz SW13:* 36-000220 |

## Kontaktbelegung:

1) CMD
2) CLK
3) DATA1
4) DATA0
5) VDD
6) DATA3
7) DATA2
8) GND

Designed for PDP67

dim. in mm

µSD Memory Card 512MB M12A
Product Number: 4R000002

scale/*Maßstab:*

RoHS & REACH compliant/*konform*

PILZ

The reproduction, distribution and utilization of this document as well as the communication of its contents to others without express authorization is prohibited. Offenders will be held liable for the payment of damages.
All rights reserved in the event of the grant of a patent, utility model or design.
*Weitergabe sowie Vervielfältigung dieses Dokuments, Verwertung und Mitteilung seines Inhalts sind verboten, soweit nicht ausdrücklich gestattet. Zuwiderhandlungen verpflichten zu Schadensersatz.*
*Alle Rechte für den Fall der Patent-, Gebrauchsmuster- oder Geschmacksmustereintragung vorbehalten.*