Disponibilità elevata con la massima flessibilità

Presse

Sicurezza garantita, elevata disponibilità e massima flessibilità: i requisiti richiesti per i sistemi di automazione delle presse singole e delle linee di presse diventano sempre più complessi. Pilz offre il massimo supporto per l'aggiornamento meccanico e tecnologico, così come l'utilizzo sicuro degli impianti.

Soluzioni e progetti di sicurezza per ogni tipo di pressa
L'intervento diretto nella zona a rischio della pressa da parte del personale addetto al comando e alla manutenzione richiede un sistema di sicurezza completo. Allo stesso tempo, i cicli di produzione devono svolgersi senza interruzione per garantire una resa economicamente vantaggiosa anche nella produzione dei lotti più piccoli. Pilz è il partner ideale per competenza nella realizzazione di una soluzione completa e ottimizzata a livello di costi, che includa i sensori di sicurezza, i sistemi di controllo, così come la tecnica di azionamento.

- Soluzioni per ogni tipo di pressa: dalla postazione di lavoro manuale fino alla linea di presse completamente automatica
- Soluzioni complete durature e personalizzate con prodotti sviluppati in modo specifico per l'industria delle presse
- Nuovo concetto di sicurezza e aggiornamento di presse vecchie (retrofit)
- Servizi dedicati: dalla valutazione di rischi alla marcature CE, inclusa la verifica delle soluzioni di sicurezza

pilz
the spirit of safety

Aggiornamento, revamping ed utilizzo di presse in

Le soluzioni di sicurezza per le presse devono essere non solo flessibili ed affidabili, ma anche convenienti. Pilz è il partner ideale per competenza in soluzioni globali: dai sensori di sicurezza alla tecnica di azionamento, passando per i sistemi di controllo.

Dispositivi di protezione optoelettronici PSENopt
In caso di intervento ciclico da parte dell'operatore è possibile lavorare in modo efficiente ed ergonomico grazie alle barriere fotoelettriche PSENopt. Fast Control Unit del sistema di automazione PSS 4000 permette di ridurre le distanze di sicurezza per le barriere fotoelettriche.

Fast Control Unit – massima rapidità di commutazione
Fast Control Unit del sistema di automazione PSS 4000, unitamente al sistema di controllo PSSuniversal PLC o PSSuniversal multi, consente di reindirizzare le uscite e gli ingressi di sicurezza locali con la minima perdita di tempo. Inoltre, è possibile leggere segnali particolarmente brevi e time-critical.

Safe Motion per maggior sicurezza e produttività
Le presse con servo-azionamento assicurano prestazioni migliori e garantiscono la massima flessibilità di utilizzo. Safe Motion di Pilz è la soluzione ideale per raggiungere il livello di sicurezza richiesto. Funzioni quali la velocità limitata in sicurezza in fase di allestimento, la direzione di rotazione sicura durante la fase di apertura e il comando in sicurezza dei freni di arresto permettono di poter operare in tutta sicurezza all'interno della zona pericolosa.

La soluzione rapida e altamente produttiva per le presse piegatrici PSS 4000 FAST e PSENvip
Disattivazione rapida e produttività elevata al tempo stesso? Tutto ciò è possibile e semplice da realizzare grazie a Fast Control Unit del sistema di automazione PSS 4000 e al sistema di visione di sicurezza PSENvip. L'elaborazione rapida dei segnali si ottiene con l'"intelligenza" locale del modulo I/O che consente di disattivare rapidamente motori e valvole e riduce il tempo di intervento totale. Il dispositivo di protezione mobile PSENvip è in grado di riconoscere anche la presenza della punta delle dita nel campo protetto tra trasmettitore e ricevitore. L'innovativa tecnologia LED garantisce un'elevata disponibilità della macchina ed è resistente a vibrazioni, luce e temperatura.

I vantaggi in breve
- tempi di intervento ancora più rapidi
- aumento della produzione fino al 50%
- rapida disattivazione delle valvole per un funzionamento sicuro
- elevata flessibilità e velocità grazie all'intelligenza locale
- tempi di setup ridotti al minimo

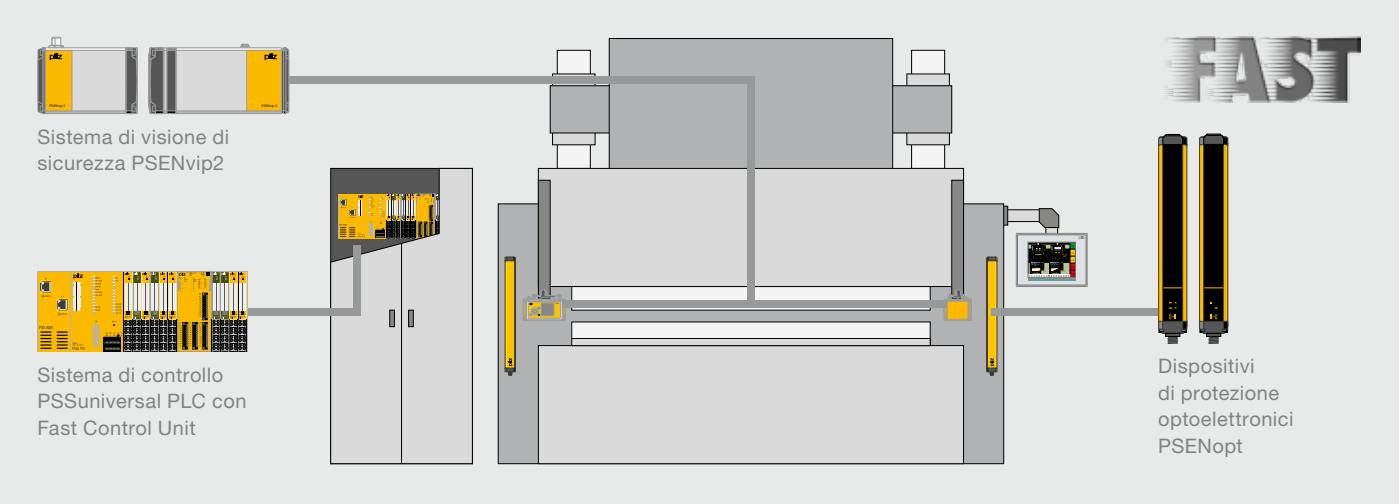

totale sicurezza

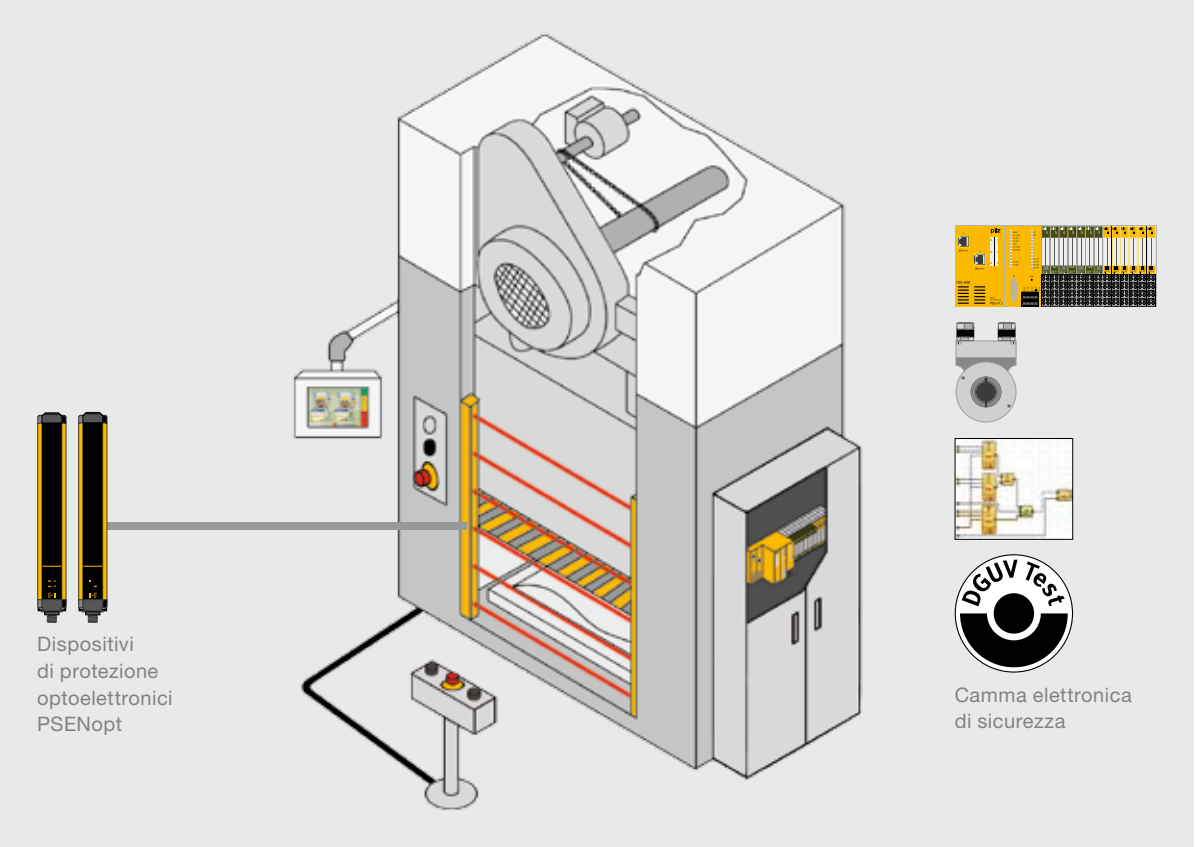

La soluzione ottimale per il sistema di controllo completo delle presse meccaniche: PSS 4000 – camma elettronica di sicurezza

La soluzione ottimale per il sistema di controllo completo delle presse meccaniche: la camma elettronica di sicurezza PSS 4000. La soluzione è composta dal sistema di controllo PSSuniversal PLC, dall'encoder PSENenco e da speciali moduli software per presse (CamController). Questa soluzione sostituisce le camme meccaniche tradizionali. Questa combinazione garantisce la massima produttività: L'encoder trasmette i valori attuali a PSSuniversal PLC. Il programma software calcola l'angolo di lavoro con cui realizzare soluzioni presse flessibili e convenienti, che includano la camma dinamica, così come il controllo interno della rottura albero.
La difficoltosa operazione meccanica di regolazione delle camme risulta ormai superflua.

La gestione delle camme di presse a corsa variabile può avvenire in modo sicuro e dinamico. Ad ogni arresto della pressa viene ricalcolato in modo automatico il percorso di oltrecorsa per garantire che il punto di arresto della pressa sia sempre esatto. In caso di superamento del valore soglia impostato, la pressa viene bloccata.

I vantaggi in breve

- camma di sicurezza per la risalita e l'oltrecorsa, disattivazione con dinamizzazione per arresto al PMS al variare della corsa
- misurazione continua dell'oltrecorsa per ridurre al minimo i tempi di fermo macchina
- Supporto della regolazione della corsa con acquisizione dell'angolo elettrico
- elevata protezione contro manipolazioni
- Soluzione di sicurezza certificata secondo EN 692

Per ulteriori informazioni sulle presse:

Webcode 1061

Lunga vita alla macchine vecchie grazie al retrofit

Le presse hanno normalmente un ciclo di vita più lungo rispetto ad altre macchine. Dopo diversi anni di funzionamento, le presse non garantiscono più l'affidabilità e la performance richiesta. Inoltre, possono presentarsi anche delle carenze a livello di sicurezza. Mentre i componenti meccanici sono ancora intatti, i sistemi di controllo e di azionamento iniziano ad essere obsoleti. Il retrofit riporta le presse allo stato dell'arte, con un miglioramento significativo in termini di produttività e sicurezza e contribuisce ad una efficienza energetica più elevata.

Ci pensa Pilz!

Pilz esegue la completa progettazione per il revamping delle vecchie presse: dalla produzione degli schemi elettrici e del programma di controllo fino alla messa in funzione e al collaudo finale. Rendiamo le presse conformi alle norme sulle sicurezza vigenti a livello internazionale e aggiorniamo i sistemi di controllo ed azionamento al più recente stato della tecnica.

I vantaggi in breve

- Produttività più elevata grazie all'utilizzo delle tecnologie più moderne
- Riduzione dei tempi di fermo macchina e inattività
- Progetti di sicurezza certificati secondo norme e standard internazionali
- Aumento dell'efficienza energetica grazie all'impiego dei più moderni servomotori nella tecnica di azionamento (PMCtendo SZ fino al 20% più efficiente rispetto a IE3)
- Ammortamento rapido, poiché la produzione funziona in modo razionale e senza interruzioni
- Costi sensibilmente inferiori a quelli di un nuovo investimento

Energy saving by Pilz

Per ulteriori informazioni sulle presse:

Webcode 1061

Informazioni on-line sul sito www.pilz.com/presses

Servizi specifici per l'intero ciclo di vita della macchina

In qualità di fornitore di soluzioni globali, Pilz supporta i propri clienti che utilizzano presse nell'attuazione delle norme e direttive vigenti e nella preparazione di una strategia di sicurezza ottimale a livello internazionale. I servizi Pilz coprono tutto il ciclo di vita della macchina. A completamento dell'offerta, Pilz propone corsi di formazione attuali e pratici.

Valutazione dei rischi

Pilz verifica che le macchine del cliente siano conformi alle Direttive ed alle Norme vigenti e/o alle norme internazionali, e valuta l'eventuale presenza di pericoli.

Validazione

Durante la fase di validazione, la valutazione dei rischi e il progetto di sicurezza vengono eseguiti e verificati da personale specializzato e competente.

Soluzioni di sicurezza

Pilz realizza soluzioni personalizzate per la sicurezza di macchine e impianti grazie a specifiche misure meccaniche, elettroniche o strutturali.

Marcatura CE

Pilz si occupa di intraprendere tutte le azioni necessarie ed eseguire le procedure per la verifica della conformità, compresa la realizzazione del Fascicolo Tecnico.

Integrazione dei sistemi

I risultati della valutazione dei rischi e del progetto di sicurezza vengono elaborati in maniera personalizzata grazie all'utilizzo delle misure di sicurezza più adatte.

Valutazione pericoli

In base alla valutazione dei pericoli strutturata eseguita, Pilz propone delle soluzioni personalizzate.

Servizi relativi alla sicurezza delle macchine:

Webcode 7792

La conoscenza è un vantaggio rispetto alla concorrenza – Corsi di formazione Pilz:

Webcode 0218

Supporto

Il supporto tecnico Pilz è disponibile 24 ore su 24.

America
Brasile
+55 11 97569-2804
Canada
+1 888-315-PILZ (315-7459)
Messico
+52 55 5572 1300
USA (toll-free)
+1 877-PILZUSA (745-9872)

Asia
Cina
+86 21 60880878-216
Corea del Sud
+82 31 450 0680
Giappone
+81 45 471-2281

Australia
+61 3 95446300

Europa
Austria
+43 1 7986263-0
Belgio, Lussemburgo
+32 9 3217575
Francia
+33 3 88104000
Germania
+49 711 3409-444
Gran Bretagna
+44 1536 462203
Irlanda
+353 21 4804983

Italia
+39 0362 1826711
Paesi Bassi
+31 347 320477
Scandinavia
+45 74436332
Spagna
+34 938497433
Svizzera
+41 62 88979-30
Turchia
+90 216 5775552

Hotline internazionale Pilz:
+49 711 3409-444
support@pilz.com

Pilz sviluppa prodotti sostenibili grazie all'utilizzo di sostanze ecologiche e tecnologie che consentono di risparmiare energia. Produzione e lavorazione avvengono in edifici progettati ecologicamente, nel rispetto dell'ambiente e risparmiando energia. Pilz garantisce la sostenibilità grazie a prodotti di sicurezza efficienti e soluzioni ecologicamente compatibili.

Energy saving by Pilz

BLUECOMPETENCE Alliance Member
Partner of the Engineering Industry Sustainability Initiative

Partner of: The Best of German Engineering

Referente:

Pilz GmbH & Co. KG
Felix-Wankel-Straße 2
73760 Ostfildern, Germania
Tel.: +49 711 3409-0
Fax: +49 711 3409-133
info@pilz.com
www.pilz.com

the spirit of safety

7-3-5-3-025, 2014-11 Printed in Germany
© Pilz GmbH & Co. KG, 2014

CMSE®, InduraNET p®, PAS4000®, PAScal®, PASconfig®, Plz®, PIT®, PLID®, PMCprimo®, PMCprotego®, PMCtendo®, PMD®, PMI®, PNOZ®, Primo®, PSEN®, PSS®, PVIS®, SafetyBUS p®, SafetyEYE®, SafetyNET p®, the spirit of safety® in alcuni Paesi sono marchi registrati di proprietà di Pilz GmbH & Co. KG. I dati e le caratteristiche di prodotto possono differire da quanto riportato al momento della stampa del presente documento. Pilz non si assume pertanto alcuna responsabilità in merito all'aggiornamento, all'accuratezza e alla completezza delle informazioni riportate nel testo e nelle immagini. Per ulteriori informazioni contattare il Supporto Tecnico Pilz.